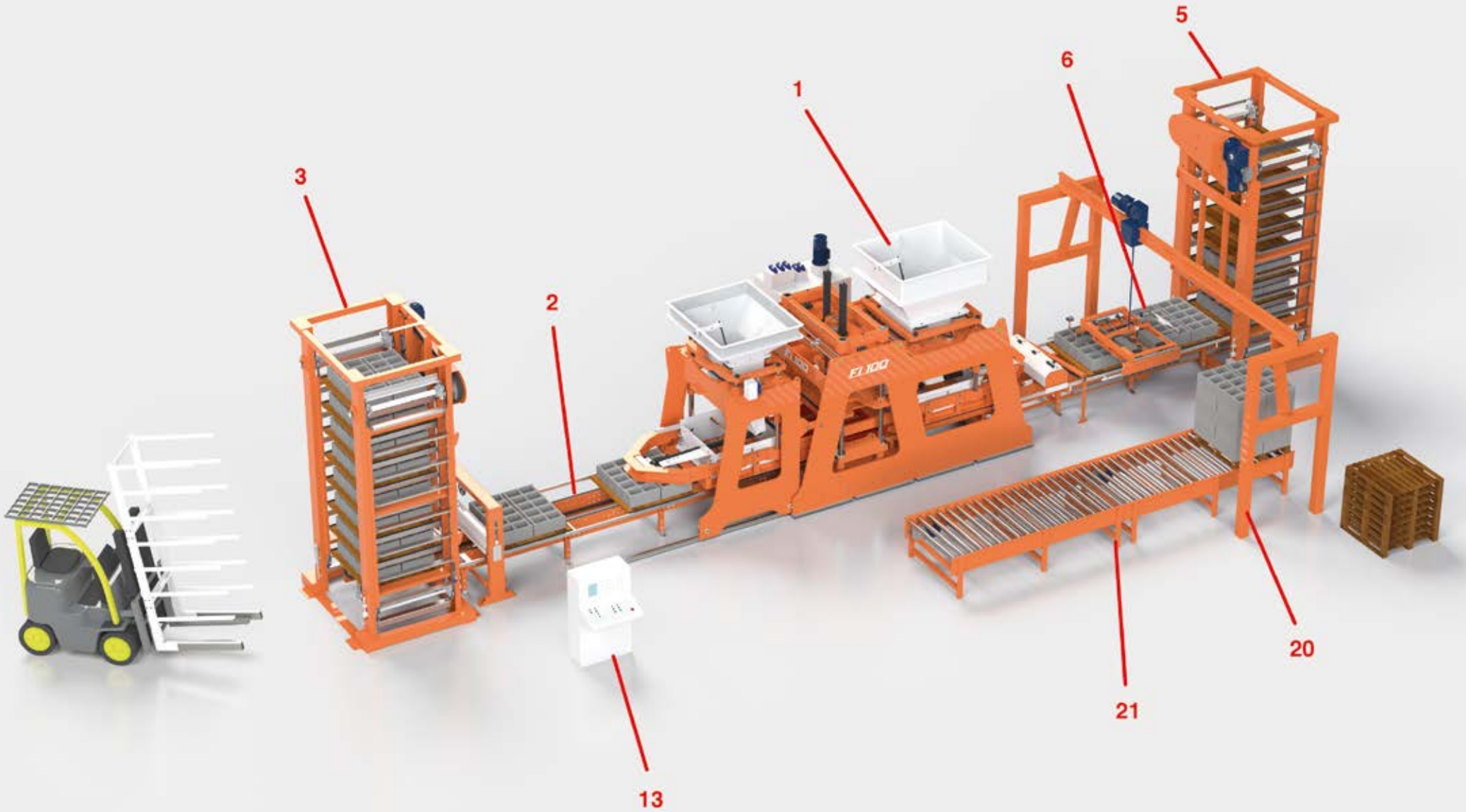
5
6
1
3
2
FI 100
20
21
13

ESQUEMA DE LA INSTALACIÓN
TYPE “BASIC”

Ref.	Legende planta
1	Vibroprensa
2	Banda salida manufacturados
3	Ascensor
5	Descensor
6	Banda alimentacion
13	Cuadro de mando
20	Apiladora semiautomatica
21	Banda a radillos

VIBROPRENSAS EN ESTA INSTALACIÓN

SERIE Fi 100